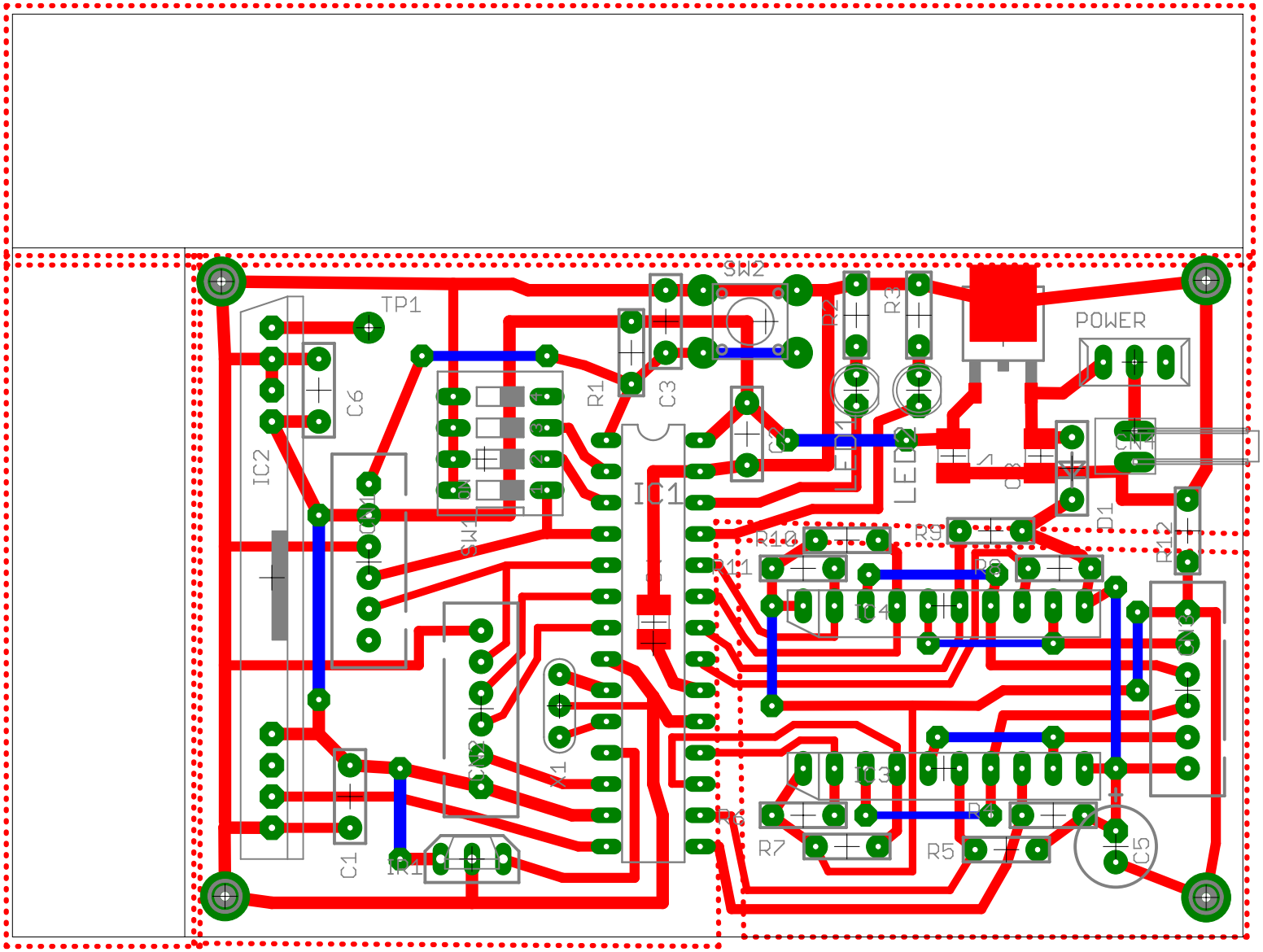

TP1
SW2
R2
R3
POWER
C6
R1
C3
IC2
IC1
LED1
LED2
C2
C8
CN1
D1
R10
R9
R11
R8
R12
IC4
IC3
R6
R4
R7
R5
C5
C1
IR1
X1